БАЖК.757513.016

Rz40 (√)

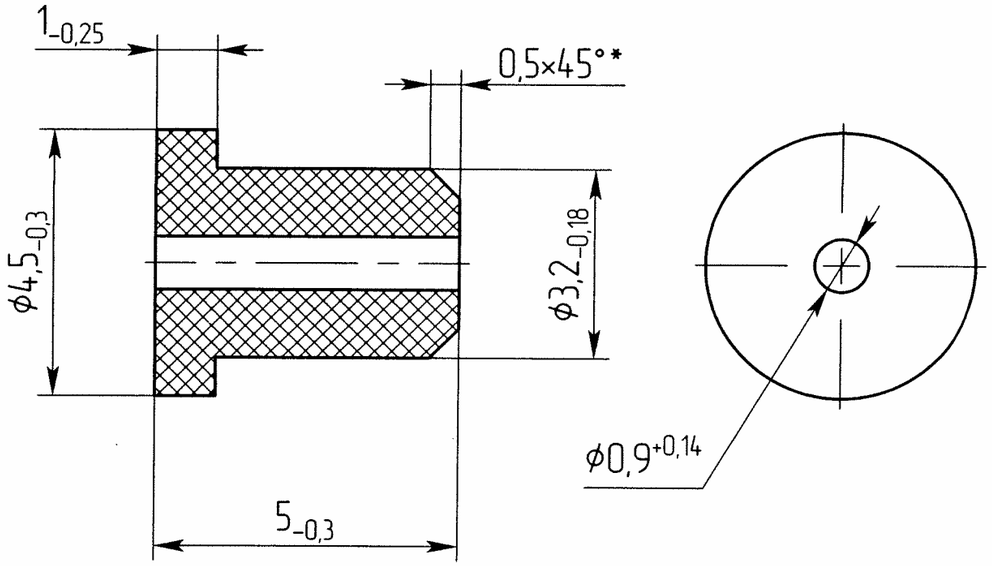

1. Материал-заменитель: Пресс-материал АГ-4В ГОСТ 20437-89, пресс-материал ДСВ-2-Л ГОСТ 17478-95, стеклотекстолит СТЭФ-1 1с-5,0 ГОСТ 12652-74, стержень текстолитовый 1с.-8×350 ГОСТ 5385-74 с пропиткой лаком ЛБС-1 ГОСТ 901-78 с последующим вакуумированием по ОСТ В95 1821-76 по технологии предприятия-изготовителя.
2. *Размер обеспеч. инстр.
3. Остальные ТТ по ОСТ В95 1642-75 и ОСТ В95 2606-90.

Изм.	Лист	№ докум.	Подп.	Дата
3-	БАЖК.1310²/3-11			15.12.11
2-	Зам.	БАЖК.879-10		9.9.11
Разраб.		Макеев		8.09.11
Пров.		Никифоров		25.08.11
Т.контр.		Востоков		25.8.11
Н. контр.		Белозерская		2.09.11
Утв.		Синицин		2.09.11

БАЖК.757513.016

Изолятор

Лит.	Масса	Масштаб
01	0,1г	10:1

Лист 3 Листов 1

Гетинакс I 1с-5,0 ГОСТ 2718-74

Копировал Формат А3

Инв.№ подл. 37448/7 | Подп. и дата | Взам.инв.№ | Инв.№ дубл. | Подп. и дата | Справ. № | Перв. примен. БАЖК.685157.007